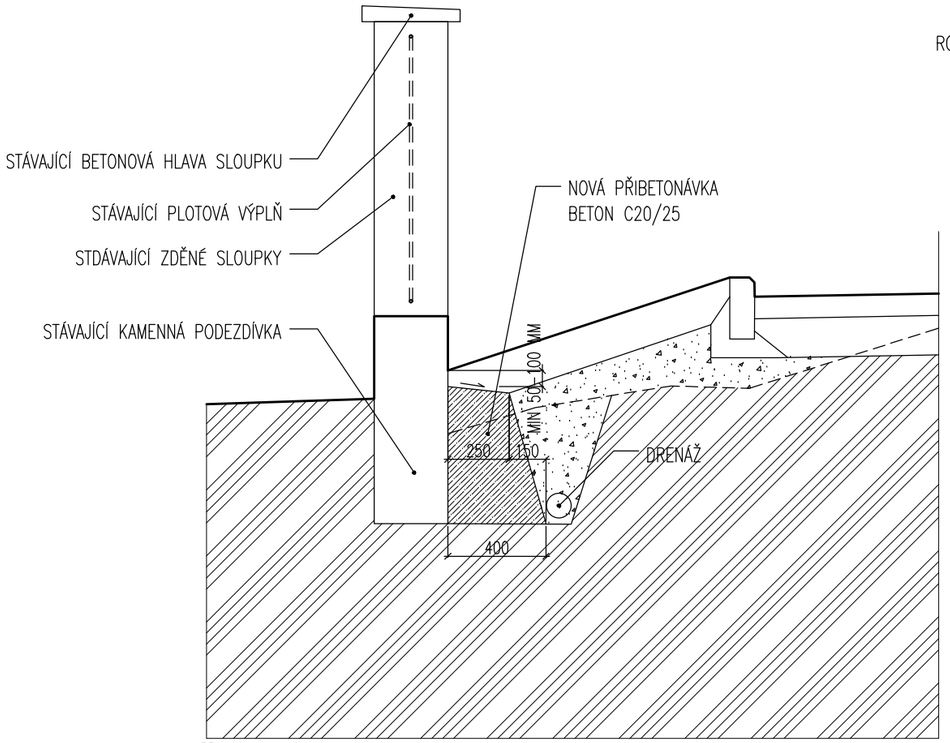

ŘEZ B-B

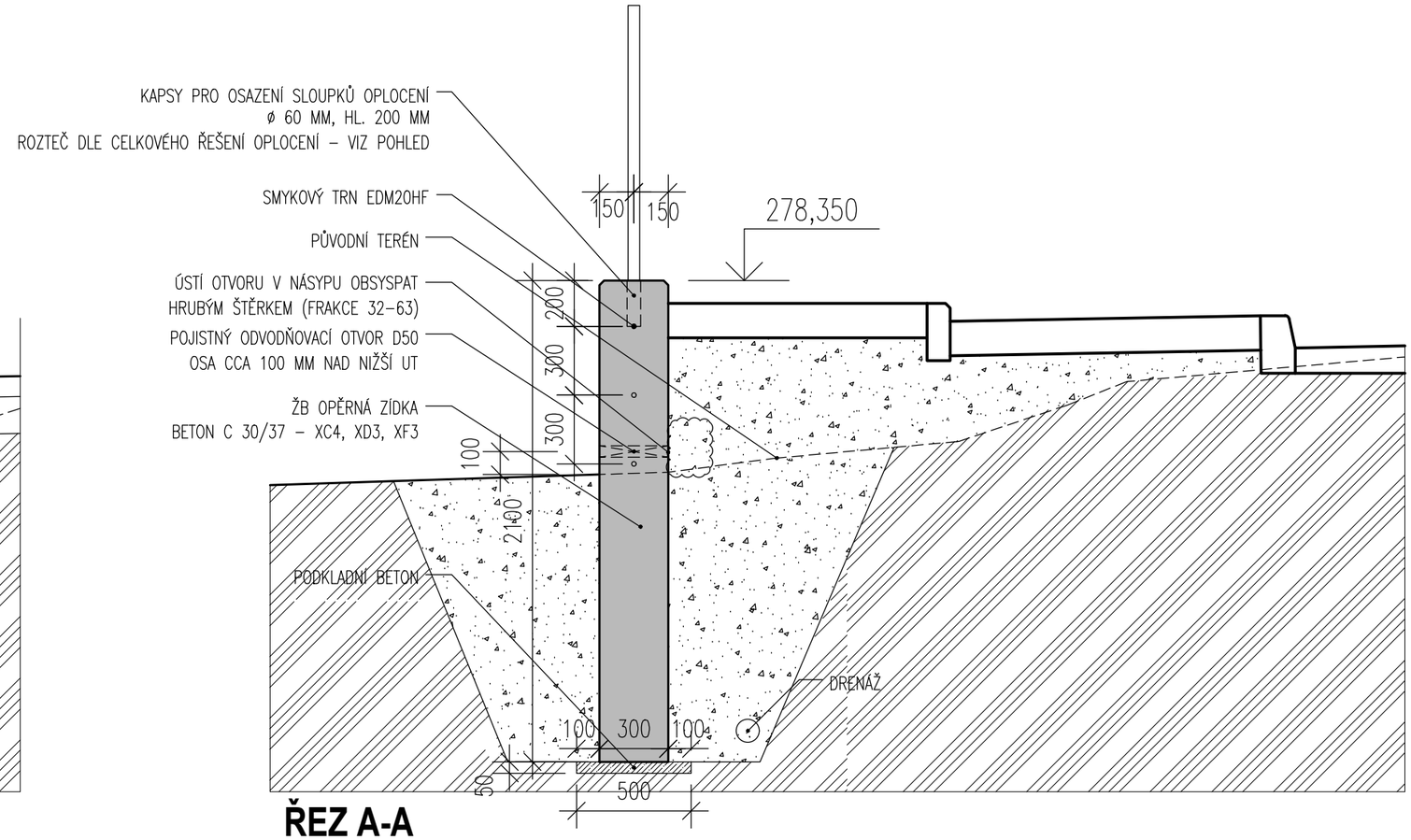

ŘEZ A-A

SOUŘADNICOVÝ SYSTÉM : JTSK
VÝŠKOVÝ SYSTÉM : Balt p.v.

PPU spol. s.r.o. INŽENÝRSKÝ ATELIER PORADENSTVÍ - PROJEKCE - URBANISMUS VYŽLOVSKÁ 2243 / 36, 100 00 PRAHA 10	DOPRAVA, KOMUNIKACE, TERÉNNÍ ÚPRAVY INŽENÝRSKÉ SÍTĚ, TECHNICKÁ INFRASTRUKTURA ŽIVOTNÍ PROSTŘEDÍ, HLUK, EXHALACE POČÍTAČOVÉ ZPRACOVÁNÍ, PLOTROVÁNÍ ZÁPIS V OBCHODNÍM REJSTŘÍKU U MĚSTSKÉHO SOUDU V PRAZE, ODDÍL C, Č.VLOŽKY 20939, IČ 49613481	SPS projekt, spol. s r. o. inženýrská a projektová kancelář Za Návsí 1670/9, 106 00 Praha 10 tel:222 363 996, mail:info@sps-projekt.cz

VYPRACOVAL:	ING. VLADIMÍR PAVLOVIČ	KONTROLOVAL:	ING. TOMÁŠ VEJRAŽKA
ODP.PROJEKTANT SPEC.:	ING. STANISLAV ŠEMBERA	ŠÉFPROJEKTANT STAVBY:	ING. PETR VEJRAŽKA

STAVBA:	REKONSTRUKCE ULICE ŠEŘÍKOVÉ OBEC L ODĚNICE	PROFESE: STAVEBNÍ	ČÁST
OBJEKT:	SO 201	STUPEŇ PD: DSP	D.1.2
		FORMÁTY A4: 3	Č.PŘÍLOHY
VÝKRES:	**ŘEZY PŘÍČNÉ A-A, B-B**	MĚŘÍTKO: 1 : 25	**4**
OBJEDNAVATEL:	OBEC LODĚNICE	Zak.č.: 534/20	DATUM: 12/2020